КП "Одеське міське бюро технічної інвентаризації та реєстрації об'єктів нерухомості"

Область Одеська Інвентарний номер

Місто (селище, село) Одеса Реєстровий номер 6Снеж-29-р356

Район Приморський

ТЕХНІЧНИЙ ПАСПОРТ

торгівельно-виставочного салону
на нежитлове приміщення № 320 в будинку № 6

по вулиці (пров., площі) Фонтанський узвіз

Власник (юридична, фізична особа)	Дата народження, ідентифікаційний номер	Розмір частки власності
"Кіраут" товариство з обмеженою відповідальністю		1/2
"Вельтіана" товариство з обмеженою відповідальністю		1/2

Паспорт виготовлено за станом на

"23" 06 2011 р.

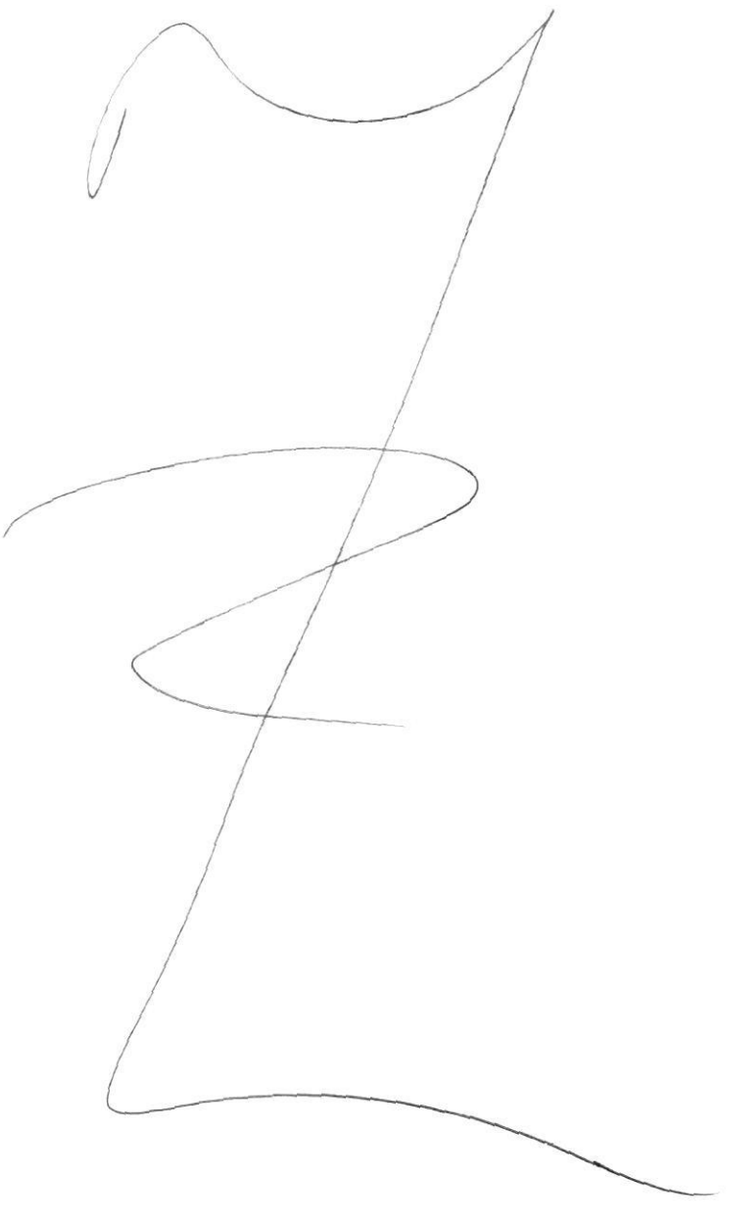
Виконав [подпись] М.Л. Тіруса
підпис, прізвище

Директор
КП "ОМБТІ та РОН" [подпись] К. Ваєцу
підпис, прізвище

М.П.

В.Г. Кожухівський

II. ПЛАН ПРИМІЩЕНЬ
М 1:200



ХАРАКТЕРИСТИКА ПРИМІЩЕНЬ

Кількість основних приміщень	Загальна площа (кв. м)	в т.ч. (кв. м)		Корисна (кв. м)	
		основна	підсобна		
	1033.2	931.9	101.3	1033.2	

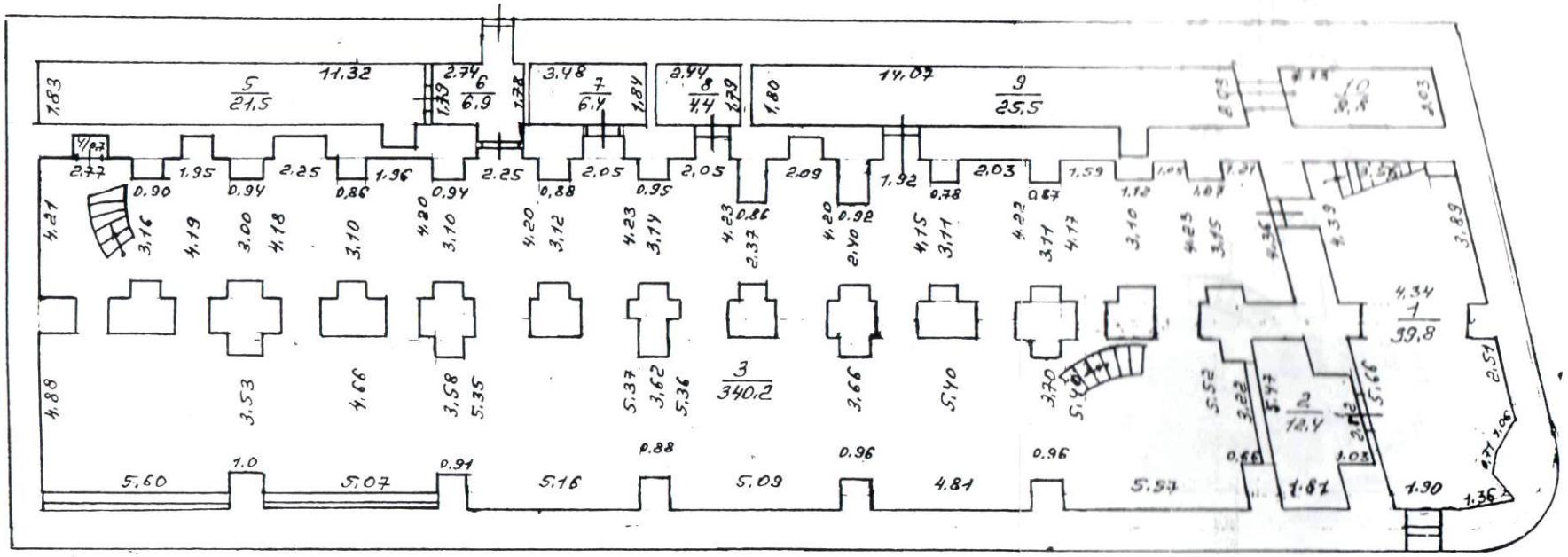
ПЛАН

этажей строения литера «А»

по улице Пушкинской угол Базарный дом № 6

город Одесса квартал №

подвал



23.06.11 г. План в:

20 г. Перевірив

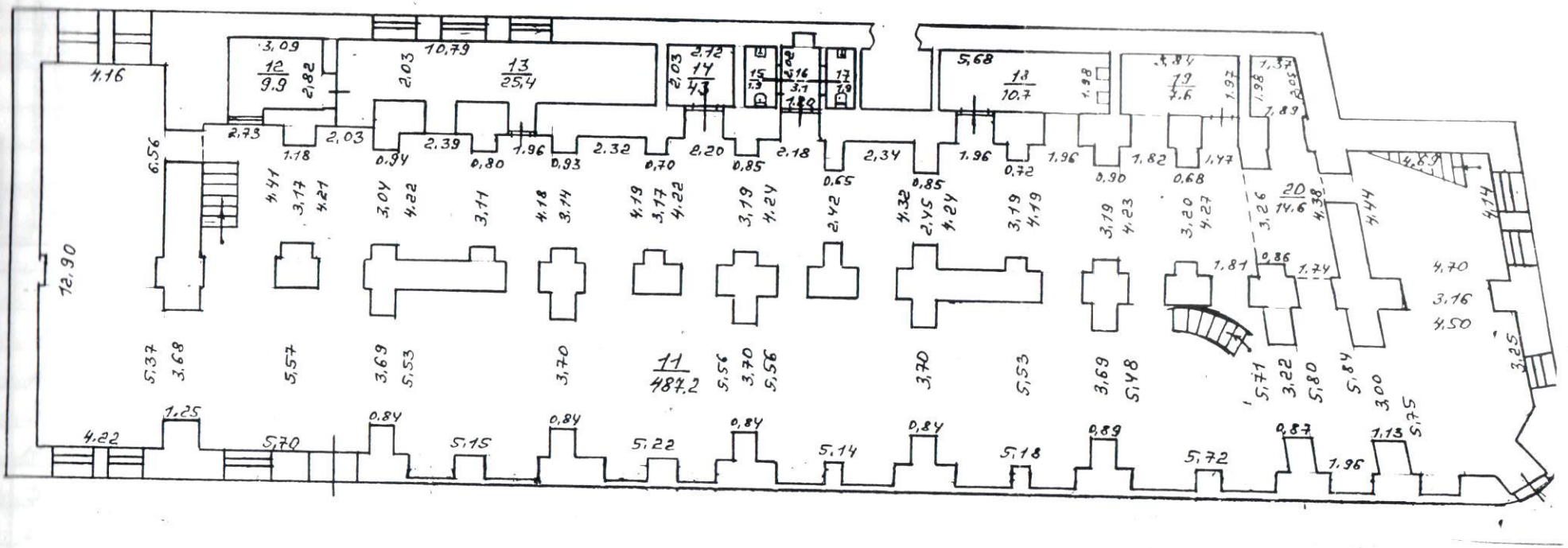
ПЛАН

этажей строения литера « А »

по улице Польський узвіз дом № 6

город Одеса квартал №

І поверх



М 1:200

«03.06» 20 11 р. План вычертил Л. А. Гіра

20 р. Проверил М. Ч. Толчановска

ЖУРНАЛ

підрахунку площі житлового будинку з нежитловими (вбудованими) приміщеннями

№ 6 літер «___» вулиця (провулок, площа) Болбочана

місто (селище, село) Одеса

1	Номер квартир або нежитлових приміщень	Номери приміщень квартир (кімнат, кухонь, коридорів тощо)	Призначення житлових та нежитлових приміщень (житлова кімната, кухня, коридор, торговий, касовий зали, вестибюль тощо)	Формули для підрахунку площ приміщень за внутрішнім обміром	Площа приміщень підрахована за формулою – графа 5 (кв.м)	Площа житлових приміщень (кв.м)						Площа нежитлових (вбудованих) приміщень (кв.м)										Усього
						Житлових квартир			Гуртожитків			Найменування груп приміщень: торгових, громадського харчування, побутового обслуговування, аптек, жіночих консультацій стоматполіклінік, фізкультурно-оздоровчих занять, груп короткочасного перебування дітей, культурно-масової роботи з населенням, бібліотек, виставкових залів, юридичних консультацій, радіовідділень зв'язку, банків, житлово-експлуатаційних організацій										
						житлова	допоміжна	загальна	житлова	допоміжна	загальна	основна	допоміжна	основна	допоміжна	основна	допоміжна	основна	допоміжна	основна	допоміжна	
2		3	4	5	6	7	8	9	10	11	12	13	14	15	16	17	18	19	20	21	22	23
1520																						
підвал		1	підсоб		39.8								39.8									
		2	коридор		12.4								12.4									
		3	торг.зал		340.2							340.2										
		4	туал.		0.7								0.7									
		5	бойлер		21.5								21.5									
		6	коридор		6.9								6.9									
		7	кабін		6.4							6.4										
		8	— " —		4.4							4.4										
		9	склад		25.5							25.5										
		10	підсоб.		8.8								8.8									
		Усього по підвалу:			466.6							376.5	90.1									

1	2	3	4	5	6	7	8	9	10	11	12	13	14	15	16	17	18	19	20	21	22	23	24
1		11	укр. заоч		487.2							487.2											
2		12	хімія		9.9							9.9											
		13	хімія		25.4							25.4											
		14	історія		4.3								4.3										
		15	фізика		1.9								1.9										
		16	фізкульт.		3.1								3.1										
		17	фізика		1.9								1.9										
		18	хімія		10.7							10.7											
		19	"		7.6							7.6											
		20	укр.		14.6							14.6											
			Утримано по поверху:		566							555.4	11.2										
			Всього:		1033.2							931.9	101.3										
				Усього:																			

«____» _____ 200__ р. Виконав _____ Перевірив _____

(підпис, прізвище) (підпис, прізвище)

Матер
Основ
склад
з них
Осно
Кухн
ванн
(вод
пере
комо
Зага
Вис
Буд
вод
еле
пер
кор
Ва

III. ТЕХНІЧНА ХАРАКТЕРИСТИКА ОСНОВНИХ І ПІДСОБНИХ ПРИМІЩЕНЬ

Серія проекту будинку не встановлено

Матеріал зовнішніх стін черепашник

Матеріал перекриття дерев'яні, з/бетонні

Основні і підсобні приміщення розміщені на підвалі, І поверсі, ІІІ поверхового будинку являють собою приміщення, що складається з основних:

з них 1-е приміщення ..... кв.м

2-е приміщення ..... кв.м

3-є приміщення ..... кв.м

4-е приміщення ..... кв.м

5-е приміщення ..... кв.м

..... кв.м

Основна площа приміщень ..... кв.м

Кухня окрема (загальна) площею — кв.м, плита —

ванна кімната — кв.м з центральним гарячим водопостачанням (водонагрівною колонкою) туалет — кв.м, коридор — кв.м,

передня — кв.м, вбудована шафа — кв.м,

комора — кв.м, балкон (лоджія) — кв.м.

Загальна площа приміщень 1033,2 кв.м.

Висота приміщень — м.

Будинок підключено до телефонної мережі, об'єднаної системи диспетчерської та обладнано водопроводом (холодним, гарячим), каналізацією, газопостачанням, опаленням

_____,
(указати яким)

електроосвітленням, радіотрансляційною мережею, сміттєпроводом, ліфтами, замково-переговірними пристроями (кодовими замками), телевізійною антеною колективного користування, кабельним телебаченням _____ (непотрібне викреслити).

Вартість приміщення 1418797 грн.

Директор КП "ОМБТІ та РОН" _____ (підпис) (В.Г. Конухівський)

М.П.

Паспорт склав _____ (підпис) (Л.А. Тіркус)