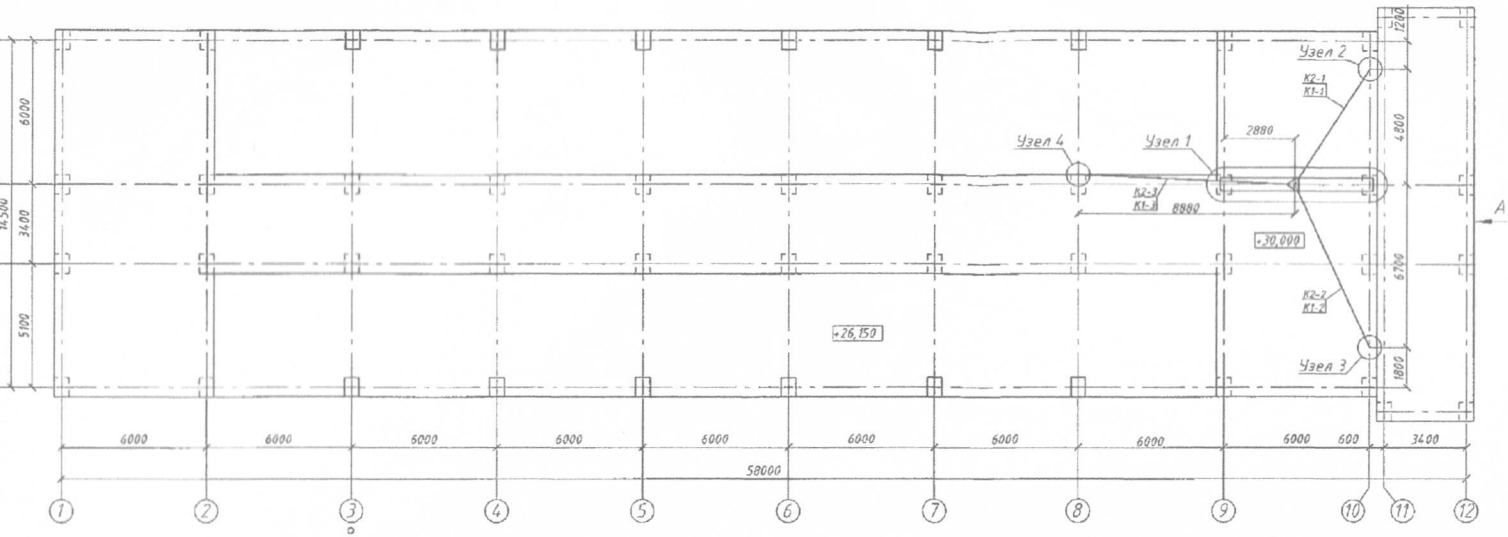
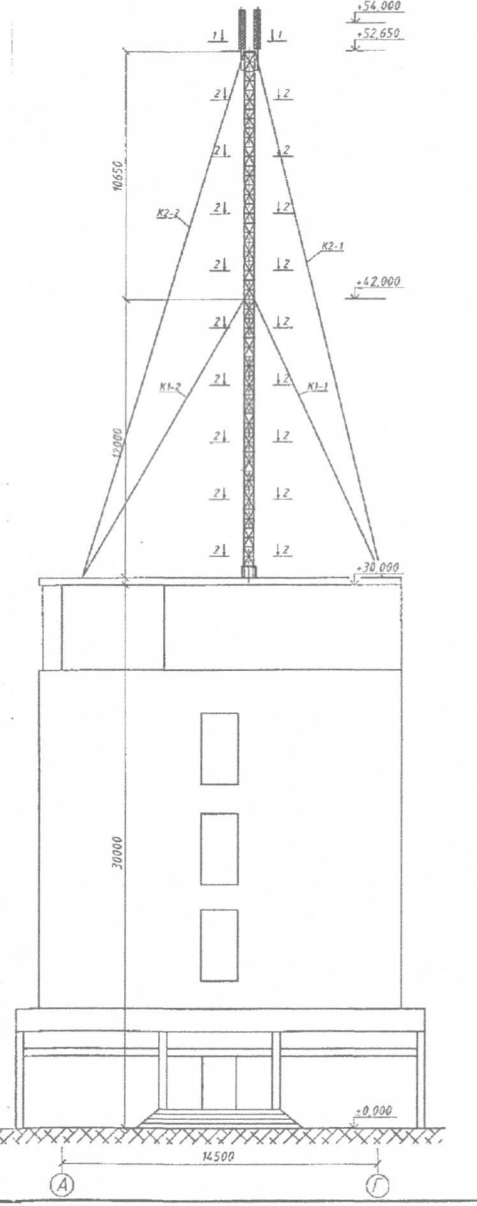
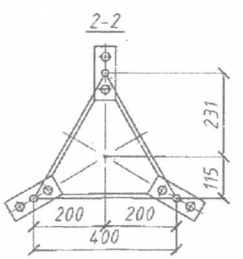
План кровли здания

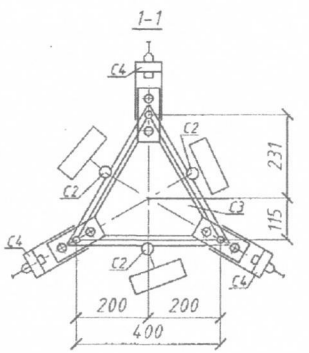




Спецификация элементов мачты

Марка	Обозначение	Кол., шт.	Масса, кг		N° листа
			1 элемента	всех	
С1	Секция	9	52	468	АС-4
С2	Трубостойка	3	26	78	АС-5
С3	Лацменная вставка	1	15	15	АС-6
С4	Переходник	3	3	9	АС-6
	Всего масса металла:			570	
	Всего масса метизов:			21	
	Вместе:			591	





1. Общие указания смотри листы АС-1,2.
2. За условную отметку 0,000 принят уровень земли.
3. Марки К1-1, К2-1,...,К3-2 смотри лист АС-11.

Спецификация монтажных метизов

Наименование, диаметр	Толщина пакета	Длина, мм	Кол., шт.	Масса, кг	ГОСТ	Класс прочности
Болт М20	50	90	54	15,9	7798-70*	5,8
Гайка М20			54	3,4	5915-70*	5
Шайба 20			84	0,9	11371-78*	-

Изм.	Лист	N докум.	Подп.	Дата	0305.07-АС
Разраб.	Шаркевич				Базовая станция ЗАО "УМС" ODE ODE GVR
ГИП	Шаркевич				Архитектурно-строительные решения

Стадия	Лист	Листов
РП	1	1

Украина ... Приватне ... підприємство