Додаток 6.2 до інструкції
про порядок проведення
технічної інвентаризації
об'єктів нерухомого майна

ПЛАН
поверхів громадського будинку
нежитлове приміщення № 223А

призначення

буд. № 3 вулиця (провулок, площа) **Новокримська**

Місто Дніпро

Масштаб 1:200

літ. А-9
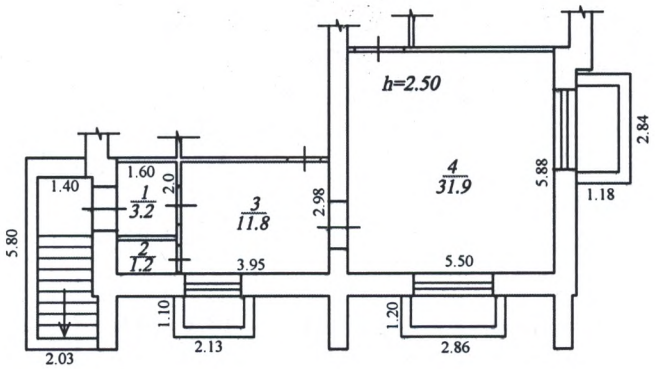
Підвал